TOHO CCTV SECURITY

AHDカメラシリーズ

AHD 赤外線バンダルドーム型デイナイトカメラ

TH-AHDV930VP

本体希望小売価格 ： 150,000円(税別)

画角とフォーカスの調整部分にギヤ式を採用!
工具を使わずに指1本で調整可能です。

AHD
1080p

耐衝撃性に優れるバンダルドーム型AHDカメラ

フルHD(1080p) CMOSセンサー搭載

AHDシリーズ待望の200万画素のフルハイビジョンCMOSセンサー搭載モデル。1920x1080の高精細映像を実現。

ワンケーブルも対応(デュアル電源)

専用のドライブユニットを利用すれば、同軸ケーブル一本でワンケーブ配線が可能です。ドライブユニットを使用せずにDC12V電源からの供給も行えます。

ドライブユニット使用時の配線可能距離

3C-2V	200m
5C-FB	500m

AHD/アナログ信号の切替えが可能

ボタン操作でカメラの映像出力方式(AHDorアナログ)を切替え可能。

最低被写体照度0.07LUX(カラー時)

2DNR / 3DNR機能

IP66

水平画角

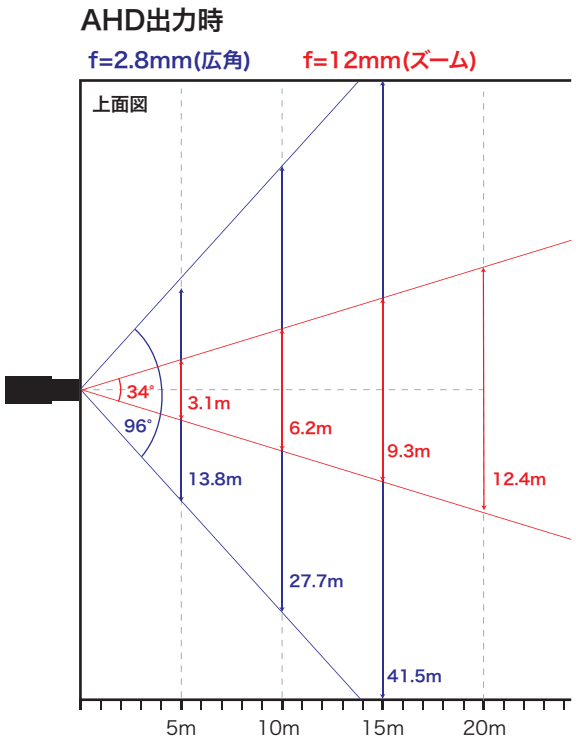

※モニター、レコーダーの仕様(トリミング等)により
画面上での表示範囲は上記の表より狭くなる場合があります。

製品仕様

品番	TH-AHDV930VP
イメージセンサー	1/3インチ カラーCMOS
画素数	200万画素 1920(H)×1080(V)
映像出力	AHD(1080p30) / CVBS　※切替可能
解像度	AHD(1920×1080) / CVBS(550TVL)
同期方式	内部同期
赤外線LED、照射距離	35個、30m
レンズマウント	—
レンズ	2.8～12mm
画角	水平 96°～34°、垂直 53°～19°
最低被写体照度	カラー 0.07Lux
	白黒 0Lux ※赤外線照射時
シャッタースピード	自動、フリッカーレス、手動(1/30~1/50,000)
オートゲインコントロール	自動、LEVEL(1～15)
ホワイトバランス	ATW / AWC / INDOOR / OUTDOOR / MANUAL / AWB
デイナイト	カラー / 白黒 / 自動 / EXT
電子感度アップ	ON / OFF (最大30倍)
逆光補正	BLC / HSBLC / D-WDR
デジタルノイズリダクション	2D / 3D
その他機能	モーション検知、映像反転(上下左右)、 プライバシーマスク(4箇所)、デフォグ、シャープネス
OSD	日本語/英語
保護等級	IP66
電源	①電源重畳式(専用コントローラより供給) ②DC12V±10%　※①②は自動判別
消費電流	330mA (4W)
使用温度、湿度範囲	-10℃～50℃、90&RH以下(但し結露のないこと)
外形寸法	145.5(φ)×119.5(H)mm
質量	約760g
付属品	取扱説明書、DCケーブル、専用レンチ、取付シール、 BNC変換ケーブル、ビス一式

外形寸法図

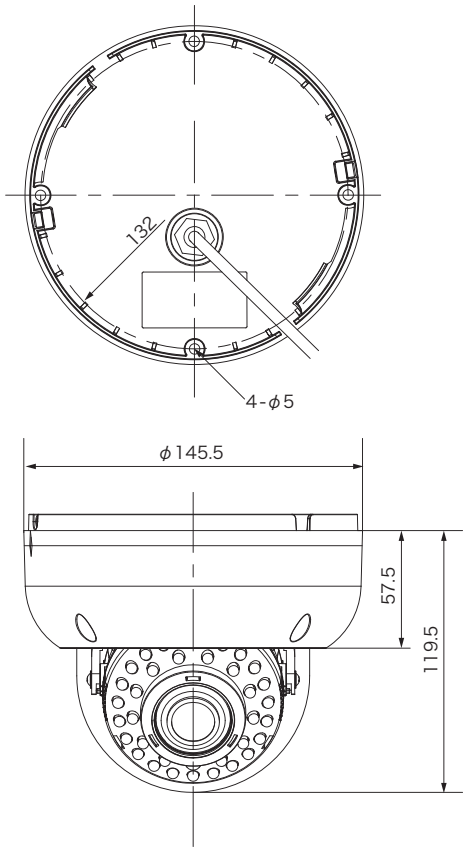

(mm)

※製品の仕様及び外観は予告なく変更となる場合があります。

オプション(別売品)

ドライブユニット

5CH ドライブユニット
TH-CCU105A
本体希望小売価格
¥70,000- (税別)

接続台数	10台
寸法	213x55.5x212.5mm
質量	約2kg

10CH ドライブユニット
TH-CCU110A
本体希望小売価格
¥120,000- (税別)

接続台数	10台
寸法	433x55.5x212.5mm
質量	約4kg

電源

DC12V カメラ電源
GPS 5.0A
本体希望小売価格
¥27,000- (税別)

定格	DC12V 5A
その他	サービスコンセント2口
寸法/質量	167x54x157mm /1.2kg

AC アダプター
SYS1308-2412-W2
本体希望小売価格
¥5,000- (税別)

定格	DC12V 1.5A
ケーブル長	1.5m
寸法/質量	34x43x75mm /160g

製品・その他に関するお問合せ

お問い合わせ　**TEL 03-5816-4678**
AM9:00～12:00 PM1:00～6:00 (平日)

http://www.toho-giken.com
東邦技研　検索

株式会社東邦技研

東京本社　〒110-0016 東京都台東区台東2-30-10 台東オリエントビル5F
TEL 03-5816-4678　FAX 03-5816-4540

大阪支店　〒532-0012 大阪府大阪市淀川区木川東3-1-31 大桜ビル3F
TEL 06-6770-9820　FAX 06-6770-9821

お求めは信用のある当店で