i-PRO AIネットワークカメラ Sシリーズ

屋内対応 i-PRO mini 有線LANモデル
WV-S7130UX

屋内対応 i-PRO mini 無線LANモデル
WV-S7130WUX

各オープン価格

AIプロセッサー搭載、業界最小※1クラスのネットワークカメラ

「i-PRO mini」は、名刺より一回り小さい※2コンパクトなボディに、当社ハイエンドモデルと同等性能のAIプロセッサーを搭載した小型AIカメラです。カメラの存在を意識させにくいデザインで、これまでのネットワークカメラでは難しかったシーンでの顧客・商品のマーケティング分析などに活用できます。

※1：2021年12月当社調べ　※2：一般的な名刺サイズ（90mm×55mm）との面積比。

製品特長

- カメラの存在を目立たせたくない環境にも適した、業界最小クラス※1の業務用AIカメラ
- ネットワークカメラ本体にAI機能を搭載
- AI処理による物体検知と連携させた弊社独自のスマートコーディング技術、インテリジェントオート（iA）機能を搭載
- AIプロセッサーを活用する機能拡張ソフトウェアを最大3つ同時に動作可能
  AIアプリケーションを2つ（AIプライバシーガード/AI混雑検知）標準搭載
- ネットワーク配線の難しい場所でも簡単に設置可能（無線LANモデル WV-S7130WUXのみ対応）
  ※ネットワークカメラを接続しているネットワークの状態や使用している機器などの影響により、ネットワークカメラの操作や映像・音声のモニタリングができない場合があります。
  ※無線LANモデル WV-S7130WUX：無線アクセスポイントとの接続に携帯端末とPanasonic Security Viewerアプリが必要です。
- 画角ずれを自動検知し、復旧操作をランプ表示で誘導
- USB Type Cによる電源供給

小型AIネットワークカメラ
i-PRO *mini*

WV-S7130UX：フルHD（1920×1080）

WV-S7130WUX：フルHD（1920×1080）

S series

＜製品特長について詳しくはこちら

●QRコードは、株式会社デンソーウェーブの登録商標です。

■ 定格 WV-S7130UX / WV-S7130WUX

基本		
電源※1		WV-S7130UX DC 5 V (USB Type-C端子) (USB Power Delivery非対応) PoE (IEEE802.3af準拠) WV-S7130WUX DC 5 V (USB Type-C端子) (USB Power Delivery非対応)
消費電力※1		WV-S7130UX DC5 V：1.9 A／約 9.5 W PoE DC 48 V：200 mA／約 9.6 W（クラス0機器） WV-S7130WUX DC5 V：1.3 A／約 6.5 W
使用環境		使用温度範囲：－10 ℃～＋40 ℃（電源投入時：0 ℃～40 ℃） 使用湿度範囲：10 %～90 %（結露しないこと）
保存環境		保存温度範囲：－30 ℃～＋60 ℃ 保存湿度範囲：10 %～95 %（結露しないこと）
内蔵マイク		無指向性エレクトレットコンデンサマイク x 2
USB端子※2 WV-S7130UX		高速シリアルインターフェース（理論値 480 Mbps） USB2.0 1系統
防水性※3 WV-S7130UX		IP44（IEC 60529／JIS C 0920）
寸法		WV-S7130UX ■保護カバーなし ［幅］102 mm［高さ］48 mm［奥行き］21 mm（取付座装着時の奥行きは＋29.5 mm） ■保護カバーあり ［幅］103.5 mm［高さ］51 mm［奥行き］24 mm（取付座装着時の奥行きは＋28 mm） WV-S7130WUX ■保護カバーなし ［幅］76 mm［高さ］48 mm［奥行き］21 mm（取付座装着時の奥行きは＋29.5 mm） ■保護カバーあり ［幅］76 mm［高さ］51 mm［奥行き］24 mm（取付座装着時の奥行きは＋28 mm）
質量		WV-S7130UX ■取付座なし 約 169 g ■取付座あり 約 197 g WV-S7130WUX ■取付座なし 約 110.5 g ■取付座あり 約 138.5 g
仕上げ		PC樹脂、アルミダイカスト i-PRO ホワイト
カメラ部		
撮像素子／有効画素数		約1/2.8型 CMOSセンサー／約210万画素
走査面積／走査方式		5.57 mm (H)×3.13 mm (V)／プログレッシブ
最低照度	カラー	0.3 lx（50IRE、F2.0, 最長露光時間：OFF (1/30 s)、AGC：11） 0.019 lx（50IRE、F2.0, 最長露光時間：最大16/30 s、AGC：11）※換算値
	白黒	0.2 lx（50IRE、F2.0, 最長露光時間：OFF (1/30 s)、AGC：11） 0.013 lx（50IRE、F2.0, 最長露光時間：最大16/30 s、AGC：11）※換算値
インテリジェントオート(iA)		On／Off
最大ゲイン		0から11の範囲でレベル設定が可能
暗部補正		0から255の範囲でレベル設定が可能
逆光／強光補正		逆光補正（BLC）／強光補正（HLC）／Off　0から31の範囲でレベル設定が可能
霧補正		On／Off　0から8の範囲でレベル設定が可能 （インテリジェントオート、コントラスト自動調整がOff時のみ）
光量制御モード		フリッカレス（50 Hz）／フリッカレス（60 Hz）／ELC
最長露光時間		[30 fpsモード/15 fpsモード] 最大1/10000 s、最大1/4000 s、最大1/2000 s、最大1/1000 s、最大1/500 s、 最大1/250 s、最大1/120 s、最大1/100 s、最大2/120 s、最大2/100 s、 最大3/120 s、最大1/30 s、最大2/30 s、最大4/30 s、最大6/30 s、 最大10/30 s、最大16/30 s [25 fpsモード/12.5 fpsモード] 最大1/10000 s、最大1/4000 s、最大1/2000 s、最大1/1000 s、最大1/500 s、 最大1/250 s、最大1/100 s、最大2/100 s、最大3/100 s、最大1/25 s、 最大2/25 s、最大4/25 s、最大6/25 s、最大10/25 s、最大16/25 s
簡易白黒切換		Auto／Off
ホワイトバランス		ATW1／ATW2／AWC
デジタルノイズリダクション		0から255の範囲でレベル設定が可能
プライバシーゾーン		有効／無効、ゾーン設定 最大8か所
VIQS		有効／無効、ゾーン設定 最大8か所
画面内文字表示		On／Off　最大40文字、最大2行（アルファベット、漢字、ひらがな、カタカナ、数字、記号）
動作検知（VMD）		有効／無効、4エリア設定可能
妨害検知（SCD）		有効／無効、1エリア設定可能
音検知		On／Off
AI音識別		銃声、悲鳴、クラクション、ガラスが割れる音から選択可能
画像回転※4		0°(Off)／90°／180°(上下反転)／270°
レンズ部		
ズーム比		光学ズーム　1倍 EX光学ズーム　最大3.0倍（1.0～3.0倍：画像解像度 640x360時）
焦点距離(f)/最大口径比(F)		3.2 mm／1：2.0
フォーカス範囲/絞り範囲		0.5 m ～ ∞／F2.0固定
画角		[16：9モード] 水平：81.1°、垂直：51.4°　[4：3モード] 水平：60.8°、垂直：51.4°
無線部 WV-S7130WUX		
アンテナ方式		空間ダイバシティ受信方式
伝送方式		OFDM方式、DSSS方式
無線規格		国内規格 ARIB STD-T66／STD-T71準拠 国際規格 IEEE802.11n／a／g／b準拠
周波数範囲/チャンネル（中心周波数）		IEEE802.11n／g／b 2.412 GHz～2.472 GHz（1～13ch） IEEE802.11n／a 5.180 GHz～5.240 GHz（36～48ch） 5.260 GHz～5.320 GHz（52～64ch） 5.500 GHz～5.720 GHz（100～144ch）
アクセス方式		インフラストラクチャー（無線LANアクセスポイント／無線ルーター接続）
認証方式		Open System
セキュリティ		WPA2-PSK（TKIP／AES） WPA-PSK（TKIP／AES）

ネットワーク部	
ネットワーク WV-S7130UX	10BASE-T／100BASE-TX、RJ45コネクター
画像解像度 H.265・H.264※5 JPEG（MJPEG）	[16：9モード（30 fps／25 fpsモード）] 1920×1080／1280×720／640×360／320×180 [4：3モード（30 fps／25 fpsモード）] 1280×960、640×480、320×240 [4：3モード（15 fps／12.5 fpsモード）] 2048×1536※6、1280×960、640×480、320×240
画像圧縮方式 H.265・H.264※5	配信モード：固定ビットレート／可変ビットレート／フレームレート指定／ベストエフォート配信 フレームレート： [30 fpsモード／15 fpsモード] 1 fps／3 fps／5 fps*／7.5 fps*／10 fps*／12 fps*／15 fps*／20 fps*／30 fps* [25 fpsモード／12.5 fpsモード] 1 fps／3.1 fps／4.2 fps*／6.25 fps*／8.3 fps*／12.5 fps*／20 fps*／25 fps* （フレームレートは、「ビットレート」に制限されます。「*」付のフレームレートを設定した場合は、設定した値よりもフレームレートが低下することがあります） 1クライアントあたりのビットレート： 64 kbps／128 kbps*／256 kbps*／384 kbps*／512 kbps*／768 kbps*／1024 kbps*／1536 kbps*／2048 kbps*／3072 kbps*／4096 kbps*／6144 kbps*／8192 kbps*／10240 kbps*／12288 kbps*／14336 kbps*／16384 kbps*／20480 kbps*／24576 kbps*／--自由入力-- ※ビットレートは、「解像度」によって設定可能な範囲が異なります。 画質：●固定ビットレート、フレームレート指定、ベストエフォート配信の場合：動き優先／標準／画質優先 ●可変ビットレートの場合：0最高画質／1高画質／2／3／4／5標準／6／7／8／9低画質 配信方式：ユニキャスト（ポート番号設定：オート）／ ユニキャスト（ポート番号設定：マニュアル）／マルチキャスト
JPEG（MJPEG）	画質選択：0最高画質／1高画質／2／3／4／5標準／6／7／8／9低画質（0～9の10段階） 配信方式：PULL（静止画更新）／PUSH（MJPEG） 画像更新速度： [30 fpsモード／15 fpsモード] 0.1 fps／0.2 fps／0.33 fps／0.5 fps／1 fps／2 fps／3 fps／5 fps／6 fps／10 fps／12 fps／15 fps／30 fps [25 fpsモード／12.5 fpsモード] 0.08 fps／0.17 fps／0.28 fps／0.42 fps／1 fps／2.1 fps／3.1 fps／4.2 fps／5 fps／8.3 fps／12.5 fps／25 fps （JPEGとH.265／H.264同時動作時のJPEGフレームレートは制限あり）
スマートコーディング	GOP（Group of pictures）制御： Off／Low（可変GOP 1s-8s）／Mid（可変GOP 4s-16s）／ Advanced（固定GOP 60s + 1sキーフレーム）／ Frame rate control（可変GOP 4s-16s + frame rate control） （Advanced、Frame rate controlは、H.265のみ対応） スマートVIQS：On (High) / On (Low) /Off スマートPピクチャ制御：On／Off
音声圧縮方式	G.726（ADPCM）：16 kbps／32 kbps、G.711：64 kbps AAC-LC※7：64 kbps／96 kbps／128 kbps
配信量制御	制限なし／64 kbps／128 kbps／256 kbps／384 kbps／512 kbps／768 kbps／1024 kbps／2048 kbps／4096 kbps／6144 kbps／8192 kbps／10240 kbps／15360 kbps／20480 kbps／25600 kbps／30720 kbps／35840 kbps／40960 kbps／51200 kbps
対応プロトコル	IPv6：TCP／IP、UDP／IP、HTTP、HTTPS、SSL/TLS、SMTP、DNS、NTP、SNMPv1/v2/v3、DHCPv6、RTP、MLD、ICMP、ARP、IEEE 802.1X、DiffServ IPv4：TCP／IP、UDP／IP、HTTP、HTTPS、SSL/TLS、RTSP、RTP、RTP／RTCP、SMTP、DHCP、DNS、DDNS、NTP、SNMPv1/v2/v3、UPnP、IGMP、ICMP、ARP、IEEE 802.1X、DiffServ、SRTP
セキュリティ	ユーザー認証、ホスト認証、HTTPS
最大接続数	14※（カメラへ同時接続できるセッション数）※条件による
マルチスクリーン	同時に16台のカメラの画像を表示（自カメラ含む）※8
microSD メモリーカード ※9 ※10 ※11 ※12 ※13	microSDXCメモリーカード：64 GB、128 GB、256 GB、512 GB microSDHCメモリーカード：4 GB、8 GB、16 GB、32 GB microSDメモリーカード：2 GB
携帯端末／タブレット端末対応	iPad／iPhone（iOS 8.0以降）、Android™端末

※1：本機の電源に関する情報については、弊社技術情報ウェブサイト <管理番号：C0106> を参照してください。
※2：弊社で動作確認済みのWi-Fi USBアダプターを使用してください。
弊社技術情報ウェブサイト＜管理番号：C0114＞を参照してください。
※3：固形物体（4：ワイヤーなどからの保護）や水（4：いかなる方向からの水の飛沫）に対する保護等級です。
※4：320x180解像度がある場合、「90°」、「270°」の設定はできません。
※5：H.265／H.264は各ストリームごとに選択可能。
※6：超解像度技術を使用した解像度。
※7：microSDメモリーカードへの録音は、AAC-LC（Advanced Audio Coding - Low Complexity）のみ使用します。
※8：MJPEG／JPEG（静止画更新）のみ対応。
※9：i-PRO機器専用 microSDメモリーカードの使用を推奨します。
※10：microSDメモリーカードの保存可能枚数／時間（目安）は、弊社技術情報ウェブサイトを参照してください。
JPEGの保存可能枚数：<管理番号：C0306>
ストリーム（H.265またはH.264）の保存可能時間：<管理番号：C0307>
※11：スピードクラスClass6以上の業務用microSDメモリーカードを使用してください。
スピードクラスClass10対応のmicroSDメモリーカードの場合は、UHS-Ⅰ（Ultra High Speed-Ⅰ）対応のカードを使用してください。
※12：microSDメモリーカードの交換周期の目安は、弊社技術情報ウェブサイト＜管理番号：C0117＞を参照してください。
※13：自動上書き機能を使ってmicroSDメモリーカードに繰り返し録画する場合は、高い信頼性と耐久性を持ったものを使用してください。

■ 寸法図（単位：mm）

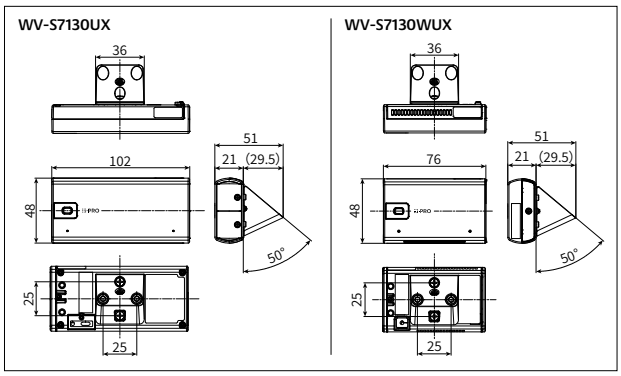

■ 対応OSとブラウザー

対応OS	Microsoft Windows 10 / 8.1（日本語版）	対応ブラウザー	Microsoft Edge、Firefox、Google Chrome
ブラウザーの動作検証情報については、弊社技術情報ウェブサイト<管理番号：C0132>を参照してください			

●Microsoft、Windows、Internet Explorer、Microsoft Edgeは、米国Microsoft Corporationの米国およびその他の国における登録商標または商標です。
●Intel、Intel Coreは、アメリカ合衆国および／またはその他の国における Intel Corporationまたはその子会社の商標です。
●その他記載されている会社名・商品名、ロゴは、各会社の商標または登録商標です。

■ 関連製品（別売）

カメラ取付台（天井用）
WV-Q180UX
オープン価格

天井に本金具を取り付け、カメラを設置することができます。
屋内用です。
カメラ製品本体にワイヤーが同梱されておりますが、
WV-Q180UXに付属のワイヤーをご使用ください。

※その他の取り付け可能な別売品については、弊社技術情報ウェブサイト<管理番号：C0501>を参照してください。

お問い合わせは **i-PROカスタマーコンタクト** https://japancs.i-pro.com/page/inquiry

パナソニックi-PROセンシングソリューションズ株式会社　〒812-8531　福岡県福岡市博多区美野島4丁目1番62号

●製品の色は印刷物ですので実際の色と若干異なる場合があります。●製品の仕様およびデザインは予告なく変更する場合があります。
●本カタログ掲載商品の価格には、消費税、配送・設置調整費、工事費、使用済み商品の引き取り費等は含まれておりません。
●オープン価格の商品は本体希望小売価格を定めていません。●実際の製品には、ご使用上の注意を表示しているものがあります。

2022・3・003・G1